Anschlussbeispiel 5

1-Wire-Geräte anschliessen
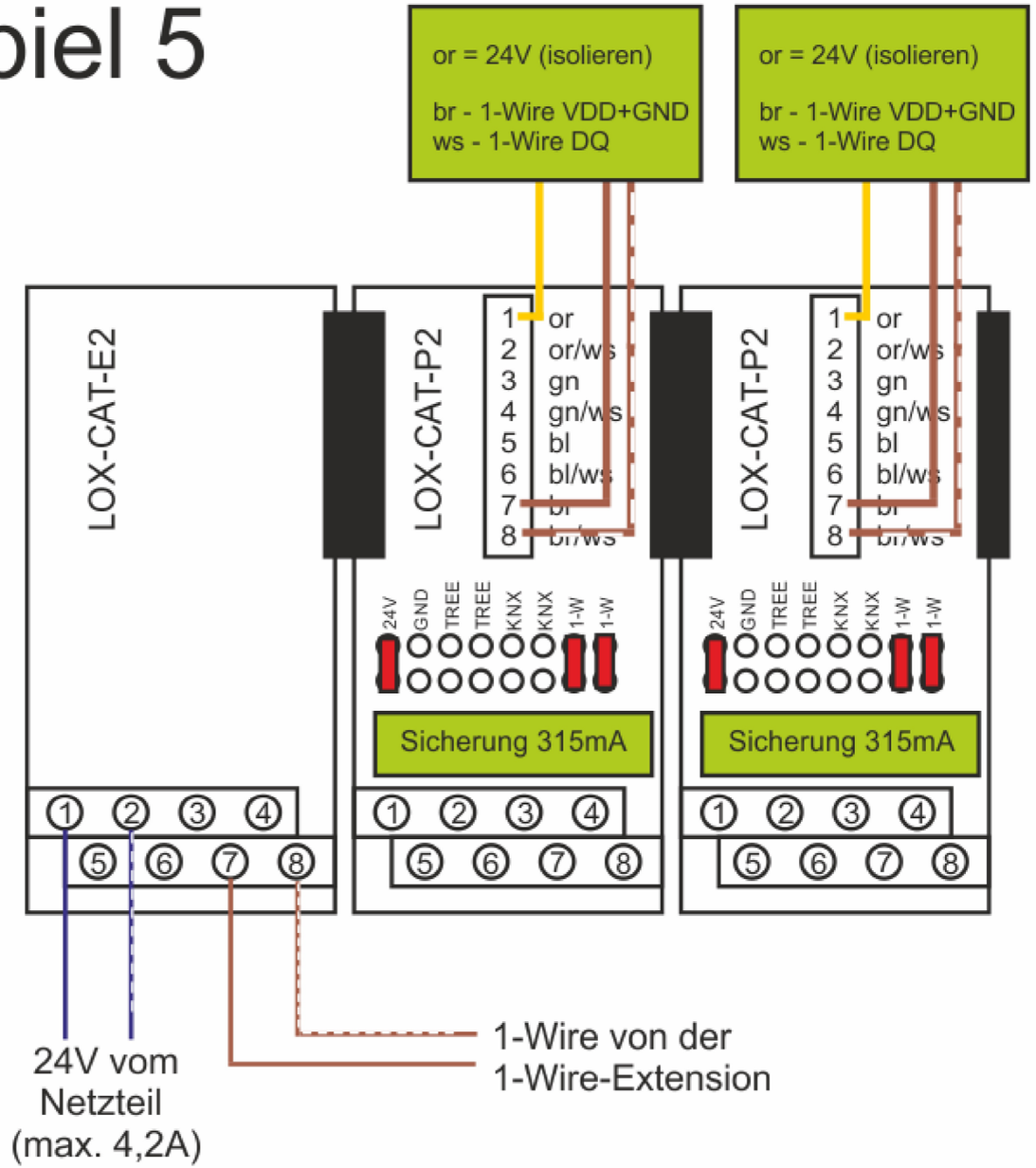
Wenn die grüne LED auf der Platine leuchten soll, so ist die Sicherung einzusetzen und der Jumper auf 24V zu stecken. Dann muss natürlich der orange Draht des CAT-Kabels mit einer Klemme o.ä. versehen werden.